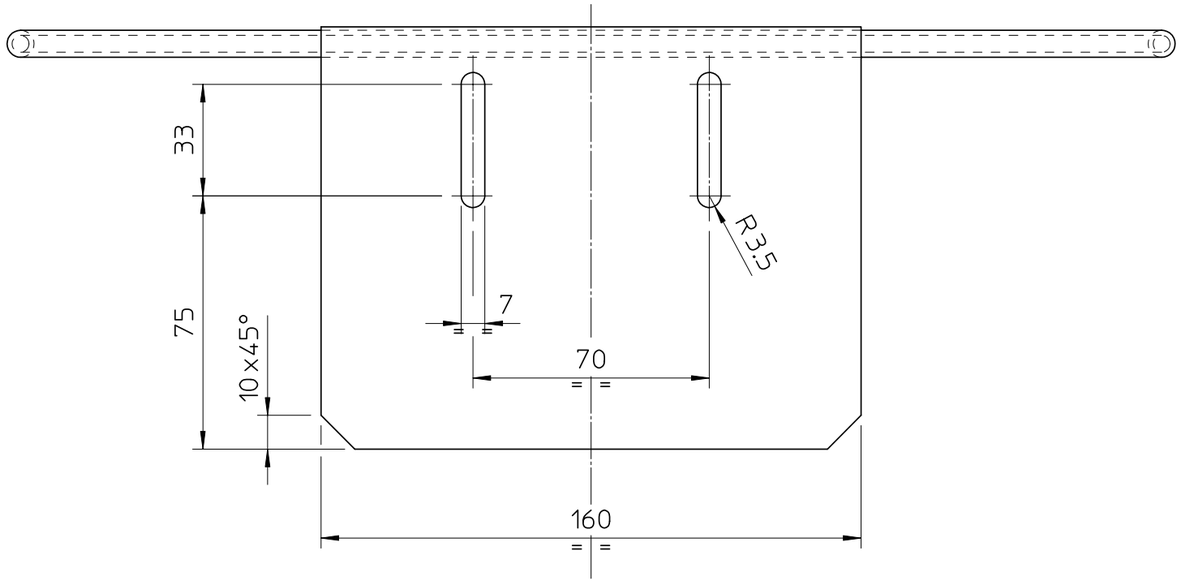
33
75
10×45°
7
70
R3.5
160

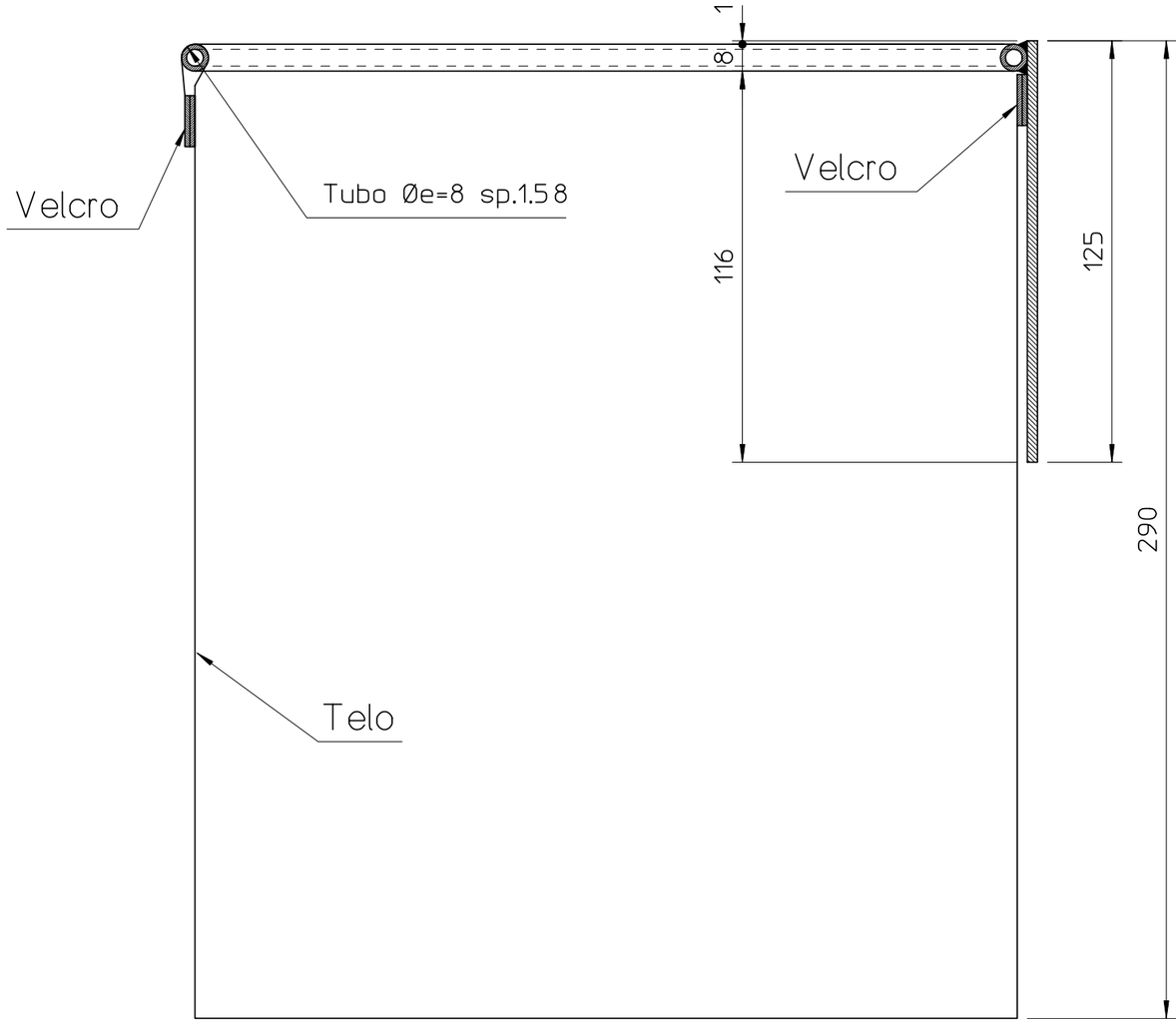
1
8
Velcro
Tubo Øe=8 sp.1.58
Velcro
116
125
290
Telo

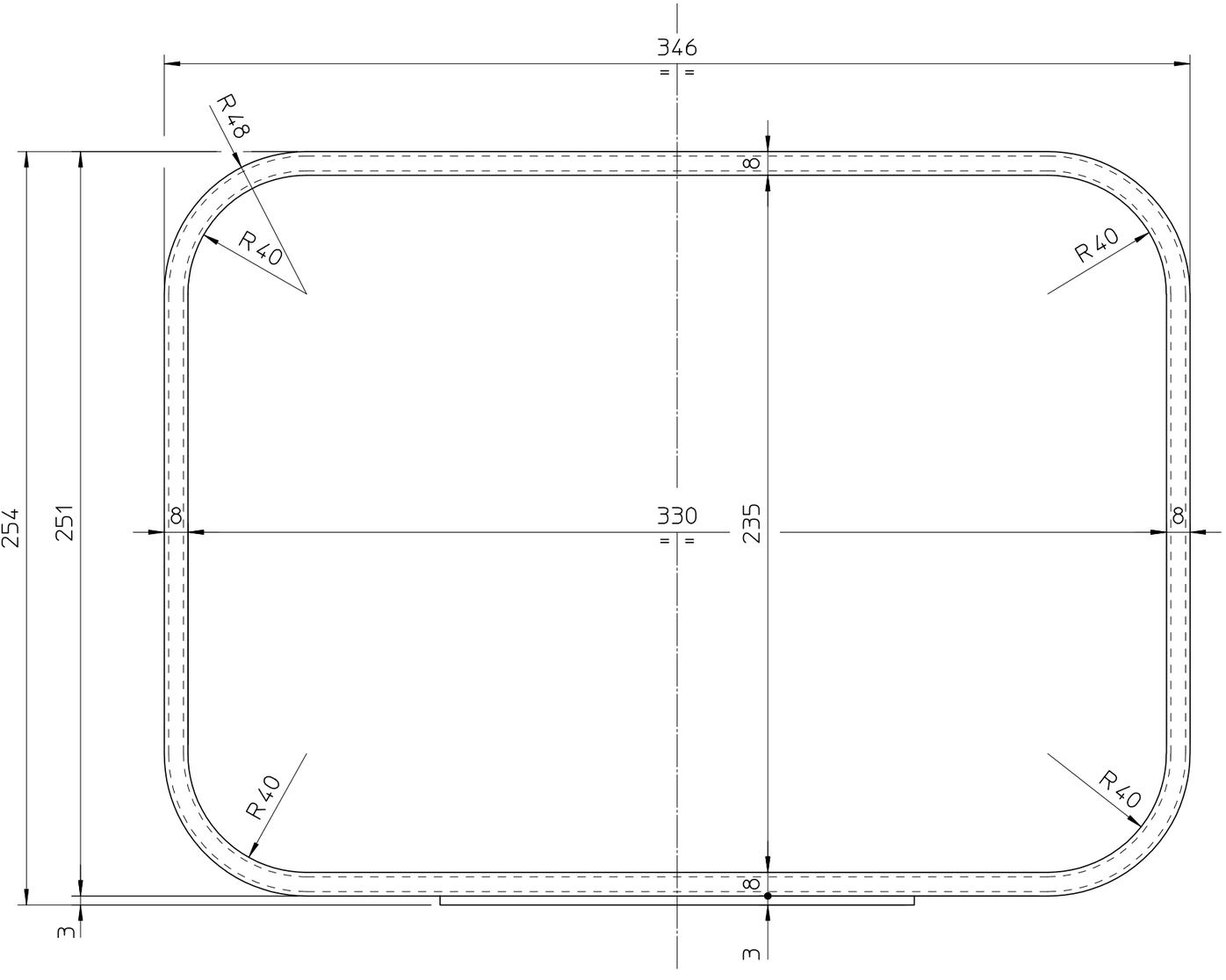
346
R48
8
R40
R40
254
251
8
330
235
8
R40
R40
8
3
3